tapflo®

POMPE CENTRIFUGHE

2022 | 1

Presentiamo

NUOVE pompe CTX

All about your flow®

www.tapflo.it

Pompe Centrifughe

soluzioni versatili per vari settori industriali

Le pompe centrifughe Tapflo sono tra le pompe più versatili presenti oggi sul mercato. Possono essere utilizzate in una notevole varietà di impianti ed in numerose applicazioni. Grazie al semplice principio di funzionamento e un design compatto e affidabile, la serie CTX ha un'ampia gamma di applicazioni: dal trasferimento di prodotti alimentari al pompaggio di prodotti chimici.

Gamma pompe centrifughe Tapflo:

- CTX pompe centrifughe ad alte prestazioni p. 4
- CT pompe centrifughe orizzontali p. 10
- CTS pompe centrifughe autoadescanti p. 15
- CTV pompe centrifughe verticali p. 18
- CTP pompe centrifughe in plastica con tenuta meccanica p. 21
- CTM pompe centrifughe in plastica a trascinamento magnetico p. 24

Principio operativo

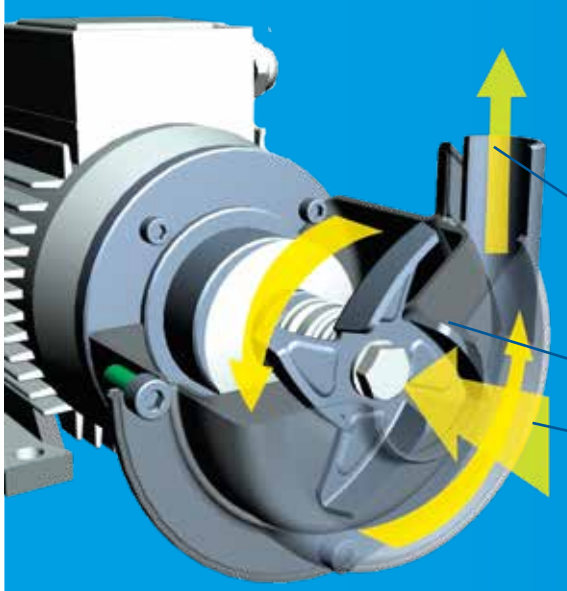

Il componente chiave di una pompa centrifuga è la girante. Il liquido entra nel corpo pompa assialmente, fino ad arrivare nel centro della girante.

La rotazione genera una forza centrifuga che accelera e spinge il fluido attraverso il corpo pompa, nella tubazione di mandata.

Tipi di giranti

Le pompe centrifughe Tapflo sono disponibili con tutti i principali tipi di giranti: chiuse, semi-aperte e aperte.

Girante chiusa
- adatta a liquidi puliti, senza impurità
- alta efficienza

Girante semi-aperta
- adatta a liquidi con scarsa presenza di impurità
- efficienza simile a quella della girante chiusa

Girante aperta
- adatta a liquidi con particolato solido

Ampia gamma di applicazioni

Alimentare & bevande

Trasferimento di vari ingredienti di prodotti alimentari e bevande.

Ricerca & farmaceutica

Trasferimento di molteplici prodotti chimici di alta qualità e solventi

Trattamento delle acque

Trasferimento di fluidi destinati ad impianti di trattamento delle acque.

Trattamento delle acque reflue

Svuotamento pozzetti.

Trattamenti superficiali

Trasferimento e circolazione di liquidi utilizzati nei processi di: zincatura, immersione a caldo, decapaggio e ossidazione.

Industria meccanica

Trasferimento di flocculanti, sospensioni, reagenti chimici e fanghi.

Demineralizzazione

Circolazione e trasferimento di acqua demineralizzata utilizzata in molte applicazioni industriali.

Scambiatori di calore

Circolazione all'interno di scambiatori di calore.

Industria delle vernici

Trasferimento di vernici a base acqua o solvente, inchiostri, colle ed adesivi.

Cartiere

Dosaggio di vari prodotti chimici.

CTX Pompe Centrifughe Ad Alte Prestazioni

la serie di pompe "Premium" di Tapflo con prestazioni superiori

Grazie alla struttura robusta, al design compatto e affidabile, le pompe CTX garantiscono lunghi periodi di funzionamento senza guasti, riducendo quindi i tempi di fermo macchina.

Le pompe CTX sono disponibili in esecuzione igienica (CTX H) e industriale (CTX I).

CTX H - esecuzione igienica

- **componenti lato liquido** elettrolucidate con **Ra<0.8 µm** standard (**Ra<0.5 µm** su richiesta)
- **superfici esterne** sabbiate con microsfere di vetro con **Ra<3.2 µm**
- tenute Meccaniche singole e doppie ed elastomeri **approvati FDA and EC1935**
- **raccordi igienici** in DIN 11851 standard

CTX I - esecuzione industriale

- **componenti lato liquido** e **superfici esterne** sabbiate con microsfere di vetro **Ra<3.2 µm** standard
- **raccordi industriali** con flange EN1092-1 standard

FDA EN 10204

Le certificazioni variano in funzione della tipologia dei materiali costruttivi, in riferimento al tipo di prodotto da trasferire.

Caratteristiche

- Alta efficienza
- Esecuzioni igieniche & Industriali
- Tenuta meccanica singola o doppia
- Bassa rumorosità, ridotte vibrazioni
- Taglio della Girante (Tornita)
- Robusta costruzione. Facile manutenzione Minori periodi di fermo macchina
- Design modulare
- Basso NPSHr

Girante aperta

Le pompe della serie CTX sono robuste, ad alta efficienza e dotate di giranti aperte, con un design che garantisce un basso NPSH.

L'adeguamento delle performance delle pompe CTX, in riferimento a determinati punti di lavoro, può essere effettuato: o mediante la **tornitura della girante** senza variare la velocità di rotazione, oppure variando quest'ultima e lasciando inalterato il diametro della girante.

La gamma CTX a girante aperta è di facile pulizia e idonea al pompaggio di liquidi anche contenenti **solidi di sospensione.**

Progettate per performance di qualità

Tenuta meccanica igienica

Tenuta meccanica singola
La molla di spinta della tenuta non è a contatto con il fluido, il che rende i componenti a contatto con il liquido, completamente pulibili.

Tenuta meccanica doppia

La tenuta meccanica doppia viene impiegata quando il fluido, ed i suoi vapori, sono pericolosi per l'operatore o l'ambiente, ed è quindi necessario che siano contenuti; oppure quando si utilizzano liquidi aggressivi a pressioni o Temperatura elevate e per molti fluidi polimerizzanti e cristallizzanti.

La tenuta contrapposta (back to back) è installata in una camera separata.

Tipologie di raccordi

Esecuzione igienica CTX H - DIN 11851, DIN 32676 e altri (su richiesta).
Esecuzione industrial CTX I- connessioni flangiate conformi a EN 1092-1 type11, ANSI 150 Lbs.
Altri tipi di connessioni su richiesta.

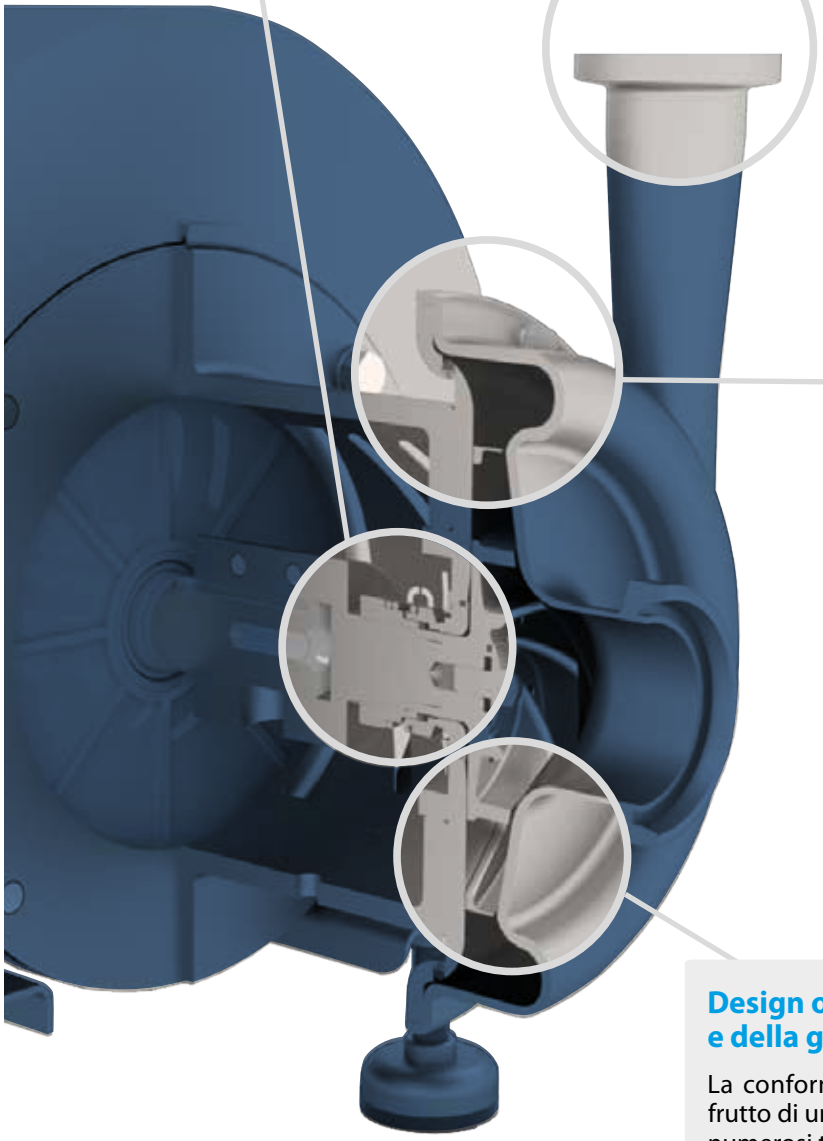

Corpo pompa disponibile in Ra<0.5

- **CTX H** igieniche **lato liquido** elettrolucidate a **Ra<0.8 µm** standard (**Ra<0.5 µm** su richiesta), **superfici esterne** sabbiate con microsfere di vetro a **Ra<3.2 µm**.

- **CTX I** industriali sabbiatura **Ra<3.2 µm** delle parti lato liquido e superfici esterne.

Design ottimizzato del corpo pompa e della girante per prestazioni eccezionali

La conformazione del corpo e della girante sono il frutto di una ricerca avanzata, e sono stati sottoposti a numerosi test prestazionali.

Entrambi questi elementi sono progettati e ottimizzati per offrire il massimo in termini di efficienza.

CTX H - serie igienica

Materiali, dati e limiti

Corpo pompa	AISI 316L acciaio inossidabile Parti lato liquido: elettrolucidati a Ra<0.8 µm
Girante	Acciaio inossidabile AISI 316L elettrolucidato a Ra<0.8 µm
Tenuta meccanica	Singola, SiC/carbonio (std) o SiC/SiC, approvata FDA Doppia, SiC/carbonio (std) o SiC/SiC, approvata FDA
O-rings	EPDM, FKM, NBR (tutti approvati FDA)
Motore*	IEC standard, 3-fasi, 2-poli/4-poli, IP55
Valori di pressione @ 20°C	PN10 – CTX 40-165, CTX 50-145, CTX 50-200, CTX 65-175 PN16 – CTX 65-230, CTX 65-240, CTX 80-205, CTX 80-212, CTX 80-260, CTX 100-230
Temp. liquido	-10 °C ... +120 °C (140 °C per brevi periodi durante SiP)
Temp. ambiente.	-20 °C ... +40 °C
Viscosità	max ~150 cSt

*altri motori disponibili su richiesta

Dimensioni connesioni

Modello	Filetto DIN 11851 (std.)		DIN 32676 clamp		SMS3017 clamp		Filetto SMS 1145		Filetto RJT	
	Aspirazione	Mandata	Aspirazione	Mandata	Aspirazione	Mandata	Aspirazione	Mandata	Aspirazione	Mandata
CTX 40-165	DN40	DN32	DN40	DN32	38	33.7	38	32	1 ½"	1 ¼"
CTX 50-145	DN50	DN40	DN50	DN40	51	38	51	38	2"	1 ½"
CTX 50-200	DN50	DN40	DN50	DN40	51	38	51	38	2"	1 ½"
CTX 65-175	DN65	DN50	DN65	DN50	63.5	51	63.5	51	2 ½"	2"
CTX 65-230	DN65	DN50	DN65	DN50	63.5	51	63.5	51	2 ½"	2"
CTX 65-240	DN65	DN40	DN65	DN40	63.5	38	63.5	38	2 ½"	1 ½"
CTX 80-205	DN80	DN50	DN80	DN50	76.1	51	76	51	3"	2"
CTX 80-212	DN80	DN65	DN80	DN65	76.1	63.5	76	63.5	3"	2 ½"
CTX 80-260	DN80	DN65	DN80	DN65	76.1	63.5	76	63.5	3"	2 ½"
CTX 100-230	DN100	DN80	DN100	DN80	101.6	76.1	101.6	76	4"	3"

Opzioni e esecuzioni speciali

Inverter integrato

Questa è **la soluzione più semplice e flessibile per modificare i parametri di lavoro della pompa**. Inoltre, pompa e motore sono dotati di sistemi di protezione dai sovraccarichi, ed è inclusa inoltre la funzione di avviamento graduale.

Piedini regolabili

Questa soluzione permette una **facile pulizia** della superficie sotto la pompa. Può anche rivelarsi utile quando è necessario spostare la pompa in una posizione diversa.

Connessioni igieniche

Le pompe igieniche CTX H sono dotati di una vasta gamma di connessioni come: **DIN 11851, DIN 32676, SMS3017, SMS 1145, RJT e altre.**

Copertura igienica

La copertura igienica del motore è in AISI 304L, questa **protegge il motore in caso di allagamenti**, da impurità di varia natura, dagli spruzzi d'acqua durante le procedure di pulizia della pompa.

CTX I - serie industriale

Materiali, dati e limiti

Corpo pompa	Acciaio inossidabile AISI 316L sabbiato a Ra<3.2 µm
Girante	Acciaio inossidabile AISI 316L sabbiato a Ra<3.2 µm
Tenuta meccanica	Singola, SiC/carbonio (std) o SiC/SiC, approvata FDA Doppia, SiC/carbonio (std) o SiC/SiC, approvata FDA
O-rings	EPDM, FKM, NBR (tutti approvati FDA)
Motore*	IEC standard, 3-fasi, 2-poli/4-poli, IP55
Valori di pressione @ 20°C	PN10 – CTX 40-165, CTX 50-145, CTX 50-200, CTX 65-175 PN16 – CTX 65-230, CTX 65-240, CTX 80-205, CTX 80-212, CTX 80-260, CTX 100-230
Temp. liquido	-10 °C ... +120 °C (140 °C per brevi periodi durante SiP)
Temp. ambiente.	-20 °C ... +40 °C
Viscosità	max ~150 cSt

*altri motori disponibili su richiesta

Dimensioni connesioni

Modello	Filetto maschio BSPT		Flange EN1092-1 (std.)		Flange ANSI 150 Lbs	
	Aspirazione	Mandata	Aspirazione	Mandata	Aspirazione	Mandata
CTX 40-165	1 ½"	1 ¼"	DN40	DN32	1 ½"	1 ¼"
CTX 50-145	2"	1 ½"	DN50	DN40	2"	1 ½"
CTX 50-200	2"	1 ½"	DN50	DN40	2"	1 ½"
CTX 65-175	2 ½"	2"	DN65	DN50	2 ½"	2"
CTX 65-230	2 ½"	2"	DN65	DN50	2 ½"	2"
CTX 65-240	2 ½"	1 ½"	DN65	DN40	2 ½"	1 ½"
CTX 80-205	3"	2"	DN80	DN50	3"	2"
CTX 80-212	3"	2 ½"	DN80	DN65	3"	2 ½"
CTX 80-260	3"	2 ½"	DN80	DN65	3"	2 ½"
CTX 100-230	4"	3"	DN100	DN80	4"	3"

Opzioni e esecuzioni speciali

Inverter integrato

Questa è **la soluzione più semplice e flessibile per modificare i parametri di lavoro della pompa**. Inoltre, pompa e motore sono dotati di sistemi di protezione dai sovraccarichi, ed è inclusa inoltre la funzione di avviamento graduale.

Attacchi flangiati industriali

Le pompe industriali CTX I sono equipaggiate con attacchi conformi a **EN 1092-1 type11, ANSI 150 Lbs**. Altre connessioni su richiesta

Piedini regolabili

Questa soluzione permette una **facile pulizia** della superficie sotto la pompa. Può anche rivelarsi utile quando è necessario spostare la pompa in una posizione diversa.

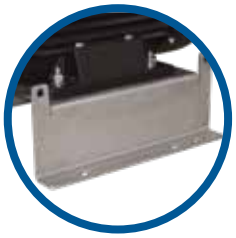

Staffe di fissaggio

Il gruppo pompa completo può essere posizionato su una piastra, al fine di fissarla **saldamente e permanentemente al suolo**.

Curve di prestazione

Le curve di prestazione sono basate su test con acqua.

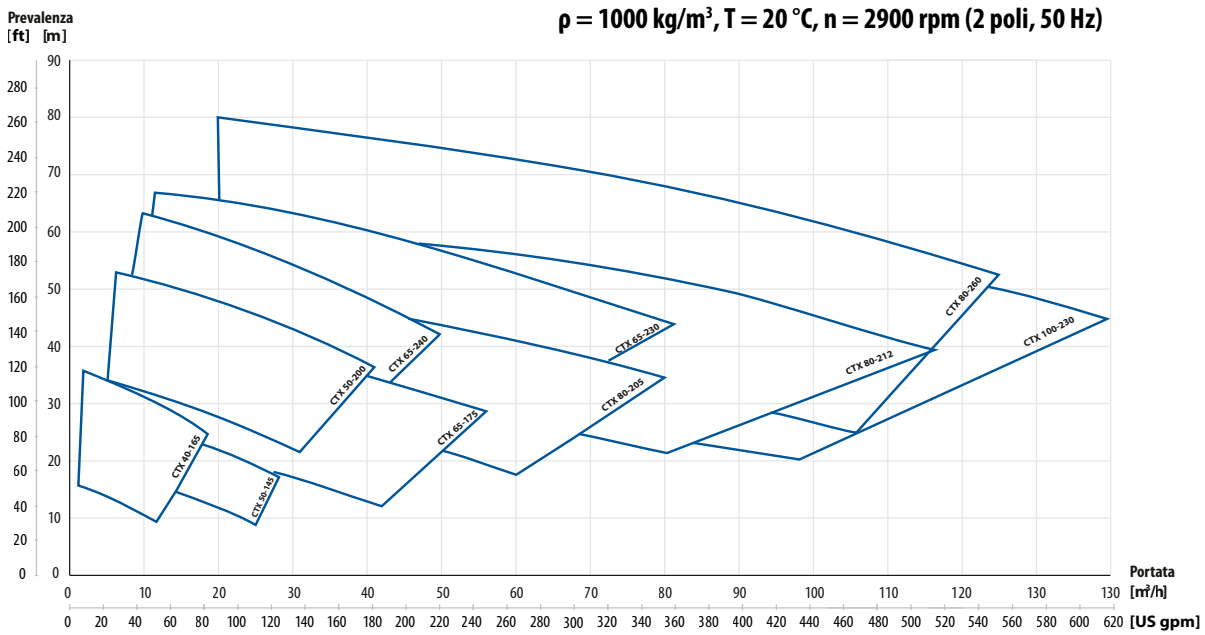

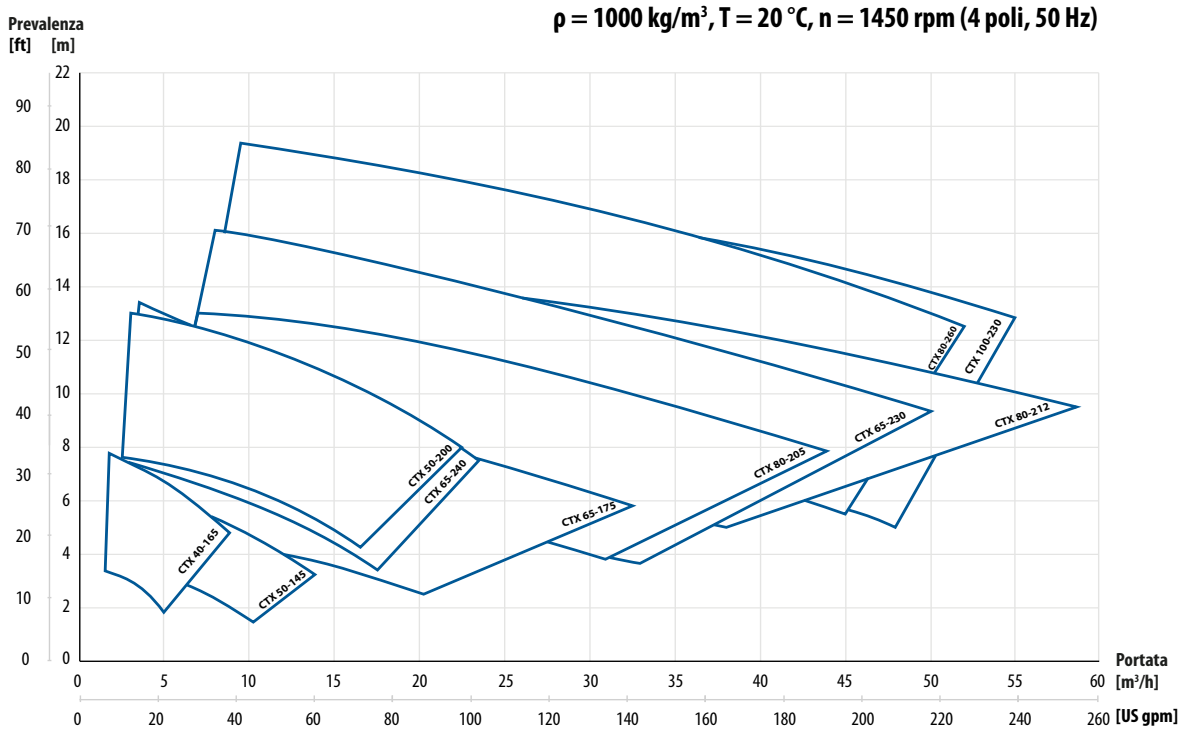

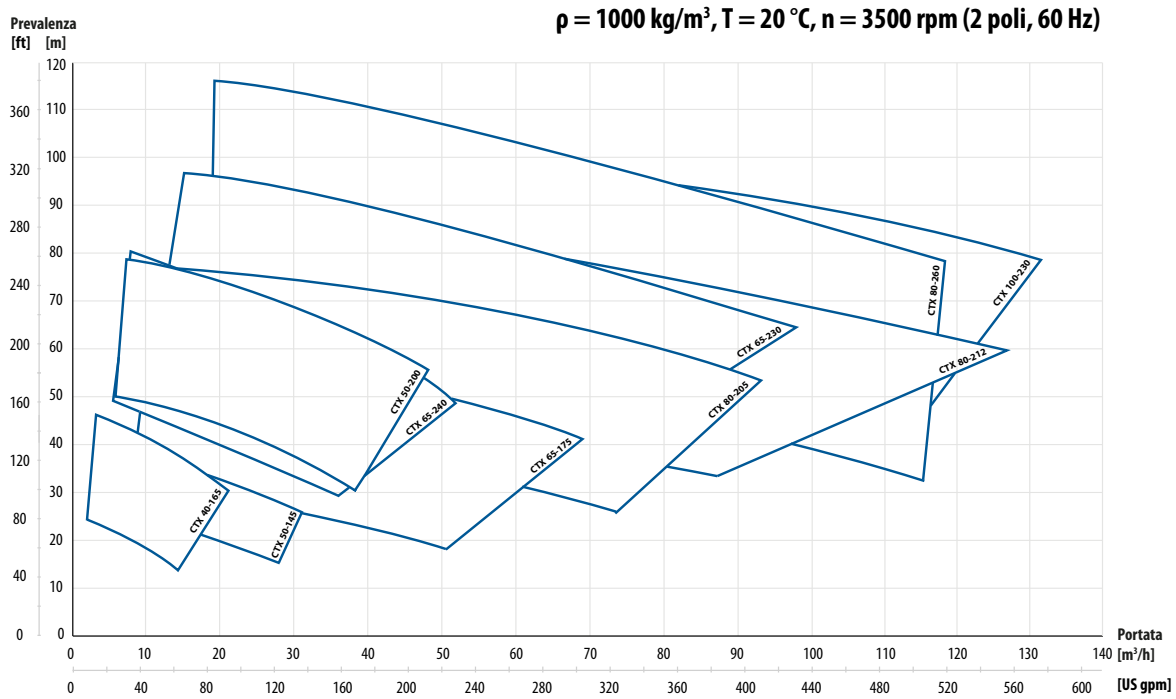

Potenza motore disponibile

Motore 2-poli	40-165	50-145	50-200	65-175	65-230	65-240	80-208	80-212	80-260	100-230
Potenza motore [kW]	1.5; 2.2; 3; 4; 5.5; 7.5		3; 4; 5.5; 7.5; 11; 15; 18.5		5.5; 7.5; 11; 15; 18.5; 22; 30; 37; 45					

Motore 4-poli	40-165	50-145	50-200	65-175	65-230	65-240	80-208	80-212	80-260	100-230
Potenza motore [kW]	1.5		2.2		5.5					

CTX codice pompa

I. Pompa centrifuga Tapflo	II. Esecuzione pompa	III. Dimensione pompa	IV. Dimensione girante		V. Opzione pompa		VI. Potenza motore	VII. Opzione motore
CTX	H	65-240/	220	-	1SSV3T	-	75	M

CTH & CTI Pompe Centrifughe

per soddisfare le esigenze dell'industria moderna

Le pompe CT sono pompe centrifughe monostadio a girante aperta o semiaperta. Sono realizzati in materiali con un alto livello di finitura e meccanicamente resistenti: in acciaio inossidabile AISI 316L.
Le pompe CT sono disponibili in esecuzione igienica (CTH) e industriale (CTI).

CTH - esecuzione igienica

- **corpo pompa** e **parti lato liquido** elettrolucidate a **Ra<0,8 µm**
- destinate ad impieghi igienici nell' ambito dell' industria alimentare, delle bevande e farmaceutica, **dove la pulizia è un fattore determinante**
- tenute meccaniche ed elastomeri **approvati FDA e EC1935**
- **connessioni igieniche** con DIN 11851 standard

CTI - esecuzione industriale

- **corpo pompa** (sia parti esterne che lato liquido) sabbiate a Ra<1,6 µm
- una varietà di tipi di connessione, opzioni di tenuta meccanica e altre esecuzioni sono disponibili **per soddisfare la maggior parte degli impieghi industriali**
- **connessione filettata BSPT standard** o con attacchi flangiati secondo **EN 1092-1 o ANSI 150 Lbs**

FDA EN 10204 AT REACH ROHS

Le certificazioni variano in funzione della tipologia dei materiali costruttivi, in riferimento al tipo di prodotto da trasferire.

Caratteristiche

- Design semplice e compatto
- Basso costo di manutenzione
- Girante aperta
- Materiali di alta qualità
- Rapporto qualità prezzo competitivo
- Molteplici opzioni
- Trasporto di solidi
- Ampia gamma di applicazioni

Ampia scelta di soluzioni di tenuta

Per adattarsi alla maggior parte dei tipi di liquidi, la gamma di pompe CTI e CTH presenta tenute meccaniche delle migliori marche in un' ampia varietà di materiali:

- ceramica / carbonio,
- carbonio / SiC
- SiC / SiC

e le parti in elastomero sono realizzate in EPDM (standard), FKM, FFKM, FEP / silicone o NBR.

CTH - serie igienica

Materiali, dati e limiti

Corpo pompa	AISI 316L acciaio inossidabile elettrolucidato a Ra<0.8 µm
Girante	AISI 316L acciaio inossidabile elettrolucidato a Ra<0.8 µm
Tenuta meccanica	Singola ceramica/carbonio (standard), SiC/SiC o SiC/carbonio
O-rings	EPDM, FKM, FFKM, NBR, FEP conformi alle direttive FDA e EC 1935/2004
Motore*	IEC standard, 3-fasi, 2-poli/4-poli, IP55
Massima pressione	10 bar (PN10)
Temperatura	max 90 °C, max 180 °C per versioni " long coupled"
Viscosità	max ~200 cSt
Particolato	il diametro massimo è 0.6 mm (con girante aperta standard), o maggiore per il particolato deformabile

*altri motori disponibili su richiesta

Dimensioni connesioni

Modello	Filetto DIN 11851 (standard)		DIN 32676 clamp		ISO 2852 clamp		Filetto SMS 1145		Filetto RJT	
	Aspirazione	Mandata	Aspirazione	Mandata	Aspirazione	Mandata	Aspirazione	Mandata	Aspirazione	Mandata
CTH A...	25	25	25	20	25	21.3	38	25	1 ½"	1"
CTH B...	40	32	40	25	38	25	51	38	1 ½"	1 ½"
CTH C...	40	40	40	40	38	38	51	38	3 "	3"
CTH D...	65	50	65	50	70	51	63	51	3"	2"
CTH E...	65	50	65	50	70	51	63	51	3"	2"

Opzioni ed esecuzioni speciali

Copertura igienica

La copertura igienica del motore è in AISI 304L lucidato, che **protegge il motore dagli spruzzi d'acqua durante le procedure di pulizia della pompa**.

Sistema fluido barriera

Un'ottima opzione **quando il prodotto tende a solidificare o cristallizzare**. Un serbatoio dell'olio è collegato alla camera della tenuta meccanica.

Esecuzione" Long coupled "

La soluzione perfetta per il trasferimento di **prodotti caldi**, come ad esempio, l'olio alimentare. Gruppo pompa completo **montato su piastra di base, con raccordo e coperchio.**

Drenaggio corpo pompa

Tappo di scarico con vari tipi di connessione, **permette di svuotare la pompa** a fine processo.

Camicia di riscaldamento

La migliore **protezione per la tenuta meccanica** nei casi in cui è probabile la solidificazione del fluido di processo. La camicia di riscaldamento viene **utilizzata anche quando il prodotto pompato deve mantenere una determinata temperatura**, alta o bassa. Un fluido di riscaldamento o raffreddamento, viene fatto circolare continuamente nella camicia.

Piedini regolabili

Questa soluzione permette una **facile pulizia** della superficie sotto la pompa. Può anche rivelarsi utile quando è necessario spostare la pompa in una posizione diversa.

CTI - serie industrial

Materiali, dati e limiti

Corpo pompa	AISI 316L acciaio inossidabile sabbiato a Ra<1,6 µm
Girante	AISI 316L acciaio inossidabile elettrolucidata
Tenuta meccanica	Singola ceramica/carbonio (standard), SiC/SiC o SiC/carbonio
O-rings	EPDM (standard), FKM, FFKM, FEP/silicone o NBR
Motore*	IEC standard, 3-fase, 2-poli/4-poli, IP55
Massima pressione	10 bar (PN10)
Temperatura	max 90 °C, max 180 °C per versioni "long coupled"
Viscosità	max ~200 cSt
Particolato	il diametro massimo è 0.6 mm (con girante aperta standard), o maggiore per il particolato deformabile.

*altri motori disponibili su richiesta

Dimensioni connesioni

Modello	Filetto maschio BSPT (standard)		EN 1092-1		Flangia ANSI 150 Lbs	
	Aspirazione	Mandata	Aspirazione	Mandata	Aspirazione	Mandata
CTI A...	1"	¾"	DN25	DN 20	1"	¾"
CTI B...	1 ½"	1"	DN40	DN25	1 ½"	1"
CTI C...	1 ½"	1 ½"	DN40	DN40	1 ½"	1 ½"
CTI D...	2 ½"	2"	DN65	DN50	2 ½"	2"
CTI E...	2 ½"	2"	DN65	DN50	2 ½"	2"

Opzioni e esecuzioni speciali

Tenuta meccanca flussata

Ideale **quando sono presenti particelle abrasive** o appiccicose. Una piccola quantità del prodotto pompato viene fatta ricircolare dalla camera della tenuta meccanica attraverso un filtro, al fine di ridurne l'usura.

Sistema fluido barriera

Un'ottima opzione **quando il prodotto tende a solidificare o cristallizzare**. Un serbatoio dell'olio è collegato alla camera della tenuta meccanica.

Esecuzione "Long coupled"

La soluzione perfetta per il **pompaggio di prodotti caldi** come olio o paraffina a temperature **fino a 180°C**. Gruppo pompa completo **montato su basamento, con raccordo e coperchio.**

Drenaggio corpo pompa

Tappo di scarico con vari tipi di connessione, **permette di svuotare la pompa** a fine processo.

Attacchi flangiati

La pompa CTI può essere fornita con **attacco filettato BSPT standard** o con attacchi flangiati secondo **EN 1092-1 o ANSI 150 Lbs.**

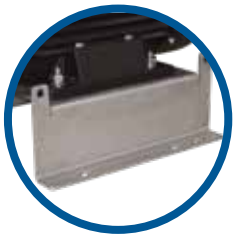

Staffe di fissaggio

Il gruppo pompa può essere posizionato su una piastra, al fine di fissarlo **saldamente e permanentemente al suolo.**

Curve di prestazione

Le curve di prestazione sono basate su test con acqua

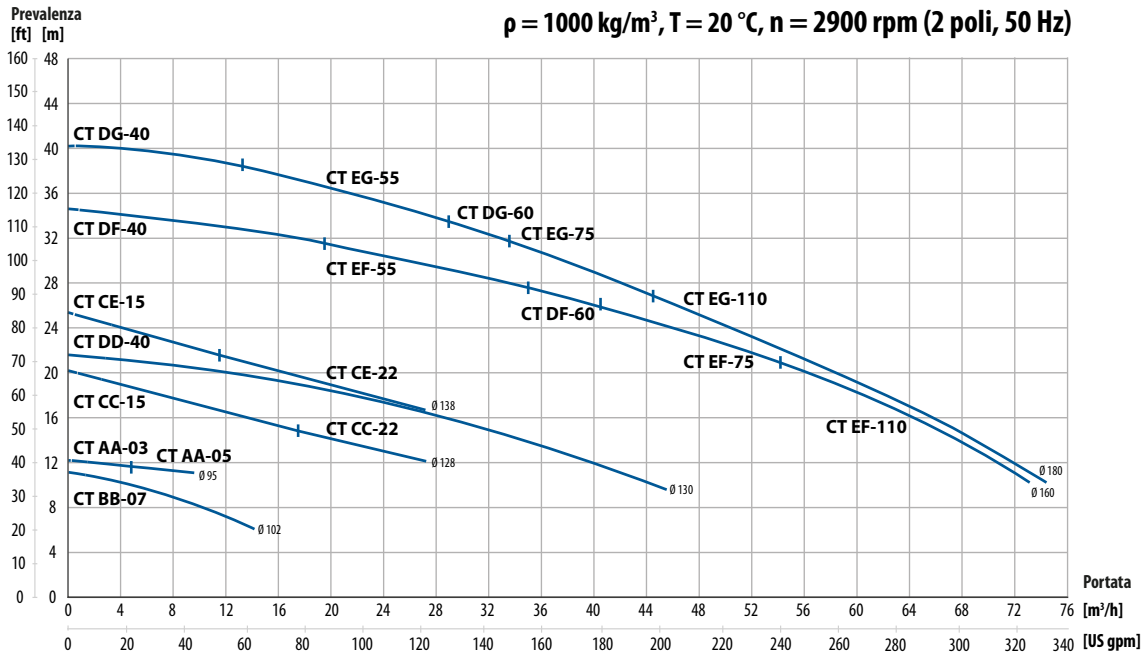

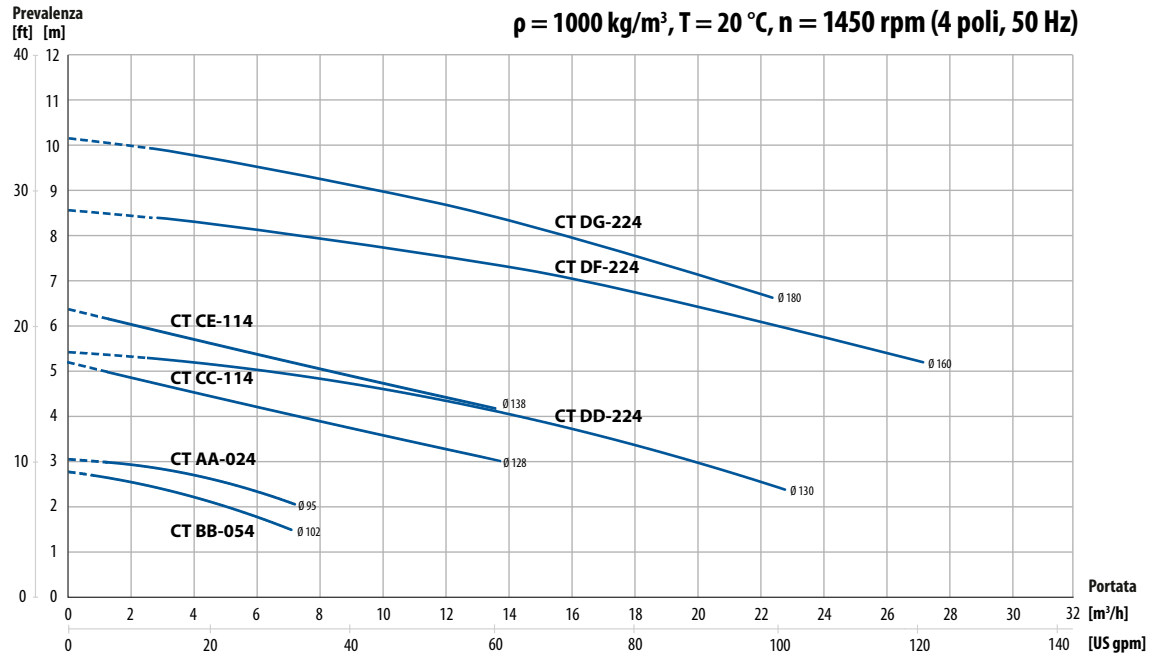

Potenze di motore disponibile

Motore 2-poli	AA-03	AA-05	BB-07	CC-15	CC-22 CE-22	DD-40 DF-40	DF-60 DG-60	EF-55 EG-55	EF-75 EG-75	EG-110 EF-110
Potenza motore [kW]	0.37	0.55	0.75	1.5	2.2	4.0	6.0	5.5	7.5	11*
Dimensione motore IEC	71	71	80	90	90	112	112	132	132	160

* Accoppiamento prolungato

Motore 4-poli	AA-024	BB-054	CC-114; E-114	DD-224; DF-224; DG-224
Potenza motore [kW]	0.25	0.55	1.1	2.2
Dimensione motore IEC	71	80	90	100

Curve di prestazione

Le curve di prestazione sono basate su test con acqua.

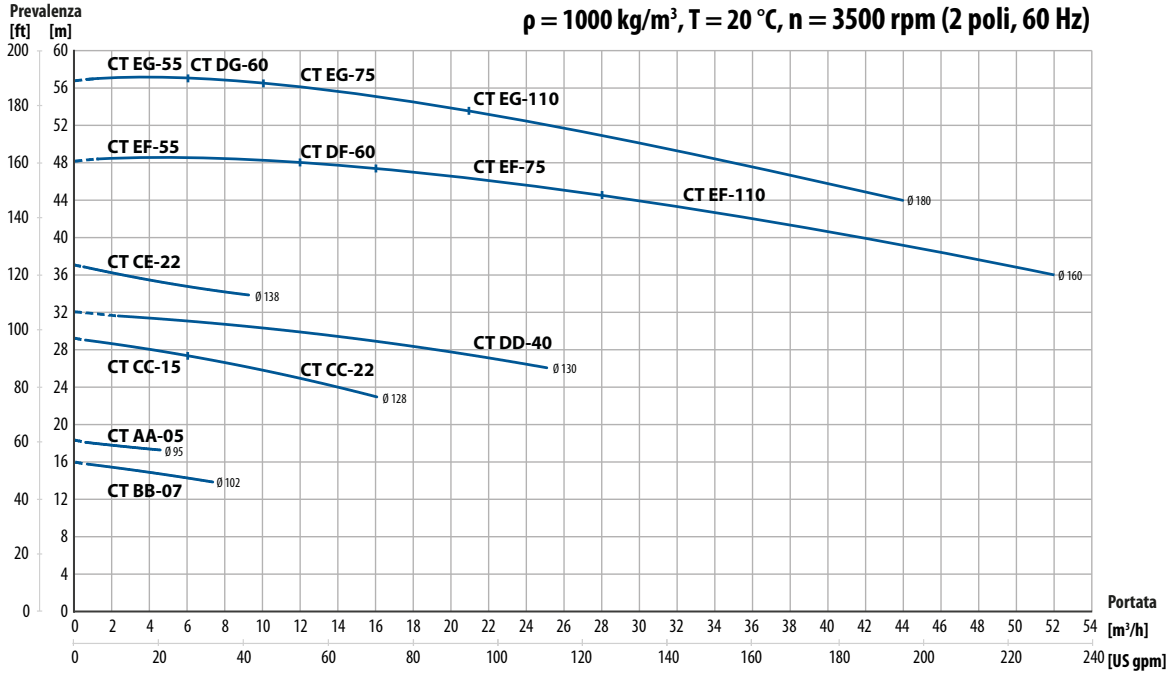

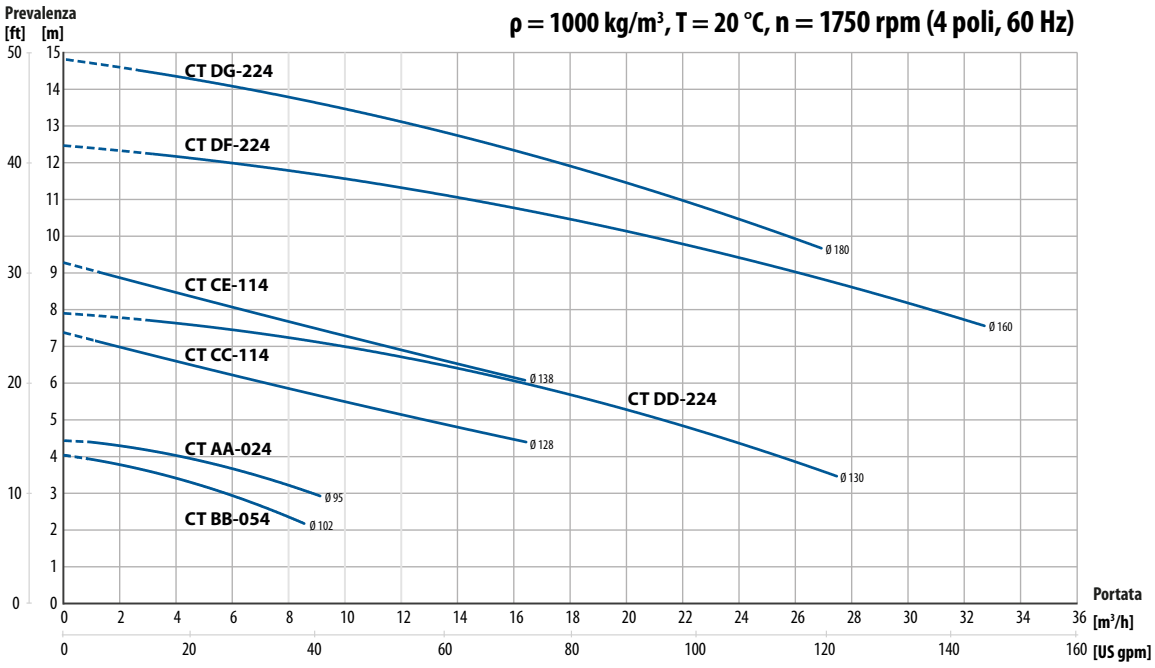

CT Codice pompa

I. Pompa centrifuga Tapflo	II. Esecuzione pompa	III. Dimensione pompa	IV. Dimensione girante		V. Opzione pompa		VI. Potenza motore	VII. Opzione motore
CT	I	C	C	-	1CGV3F	-	03	M

CTS pompe centrifughe autoadescanti

Perfetto completamento della serie di pompe centrifughe

Le CTS sono pompe centrifughe autoadescanti a girante aperta, costruite in acciaio inox AISI 316L.

Sono in grado di creare fino a 4,5 m di prevalenza. La serie CTS mantiene tutti i vantaggi e pregi delle pompe CT standard. Le pompe CTS sono disponibili in esecuzione igienica e industriale.

CTS H - esecuzione igienica

- superfici elettrolucidate **a Ra<0.8 µm**
- soddisfa le richieste di **applicazioni sanitarie e alimentari** (finitura e resistenza meccanica di alta qualità)
- tenute meccaniche ed elastomeri **conformi a FDA e EC1935**
- **connesioni igieniche** con DIN 11851 standard

CTS I - esecuzione industriale

- una scelta affidabile per **applicazioni industriali**(resistenza meccanica e AISI 316L resistenza chimica)
- **raccordi filettati BSPT standard** o con attacchi flangiati conformi a **EN 1092-1 o ANSI 150 Lbs**

FDA EN 10204 AT REACH Compliant ROHS Compliant

Le certificazioni variano in funzione della tipologia dei materiali costruttivi, in riferimento al tipo di prodotto da trasferire.

Caratteristiche

- Autoadescanti
- Ideale per liquidi con presenza di gas
- Facile installazione e manutenzione
- Design semplice e compatto

Principio operativo

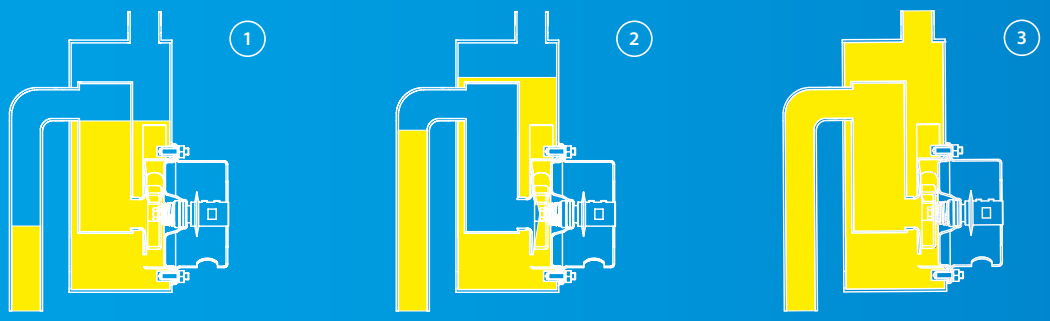

(1) Per ottenere l'azione di adescamento, il corpo pompa deve essere riempito di liquido fin sopra la girante.

(2) Quando la pompa entra in funzione, aspira lentamente l'aria dalla linea di aspirazione creando così una depressione che consente l'aspirazione del fluido. L'aria viene miscelata con il liquido nel corpo pompa.

(3) Per ottenere l'effetto di autoadescamento è necessario aprire la valvola di arresto/regolazione posta a lato della bocca di mandata. L'aria uscirà dal corpo pompa attraverso la tubazione di mandata, mentre il liquido tornerà alla girante, in quanto possiede un peso specifico maggiore rispetto alla miscela liquido/aria. Tale processo continua fino a quando la linea di aspirazione è completamente priva di aria, a questo punto la pompa funzionerà come una normale pompa centrifuga.

CTS H - serie igienica

Materiali, dati e limiti

Corpo pompa	AISI 316L acciaio inossidabile elettrolucidato a Ra<0.8 µm
Girante	AISI 316L acciaio inossidabile elettrolucidato a Ra<0.8 µm
Tenuta meccanica	Singola ceramica/carbonio (standard), SiC/SiC o SiC/carbonio
O-rings	EPDM FDA (standard), FEP/silicone FDA, FKM FDA, FFKM FDA o NBR FDA
Motore*	IEC standard, 3-fasi, 2-poli, IP55
Valori di pressione	PN2,5 (CTS C) a 20 °C; PN4 (CTS D,E) a 20 °C
Temperatura	max 90 °C
Viscosità	max ~200 cSt
Particolato	il diametro massimo è 0.6 mm (con girante aperta standard), o maggiore per il particolato deformabile

*altri motori disponibili su richiesta

Dimensioni connesioni

Modello	Filetto maschio DIN 11851		DIN 11851
	Aspirazione	Mandata	Scolo
CTS H C...	DN40	DN40	DN15
CTS H D...	DN65	DN50	DN15
CTS H E...	DN65	DN50	DN15

CTS I - serie industriale

Materiali, dati e limiti

Corpo pompa	AISI 316L acciaio inossidabile
Girante	AISI 316L acciaio inossidabile
Tenuta meccanica	Singola ceramica/carbonio (standard), SiC/SiC o SiC/carbonio
O-rings	EPDM (standard), FKM, FFKM, FEP/silicone o NBR
Motore*	IEC standard, 3-fasi, 2-poli, IP55
Valori di pressione	PN2,5 (CTS C) a 20 °C; PN4 (CTS D,E) a 20 °C
Temperatura	max 90 °C
Viscosità	max ~200 cSt
Particolato	il diametro massimo è 0.6 mm (con girante aperta standard), o maggiore per il particolato deformabile

*altri motori disponibili su richiesta

Dimensioni connesioni

Modello	Filetto maschio BSPT (standard)		Filetto femmina BSPP (G)
	Aspirazione	Mandata	Scolo
CTS I C...	1 ½"	1 ½"	⅜"
CTS I D...	2 ½"	2"	⅜"
CTS I E...	2 ½"	2"	⅜"

Opzioni e esecuzioni speciali

Copertura igienica (CTS H)

La copertura igienica per il motore in AISI 304L **protegge il motore dagli spruzzi d'acqua durante le procedure di pulizia della pompa**.

Sistema fluido barriera (CTS H, CTS I)

Un'ottima opzione **quando il prodotto tende a solidificare o cristallizzare**. Un serbatoio dell'olio è collegato alla camera della tenuta meccanica.

Flussaggio esterno (CTS H, CTS I)

Questa opzione è simile all'opzione della tenuta flussata ed **è consigliata quando esiste un potenziale rischio di funzionamento a secco** o quando il prodotto **tende a solidificare o cristallizzare a contatto con l'aria**.

C'è tuttavia un valore aggiunto in questa opzione, infatti il liquido di flussaggio circolando rimuove il calore dalla tenuta meccanica.

Curve di prestazione

Le curve di prestazione sono basate su test con acqua

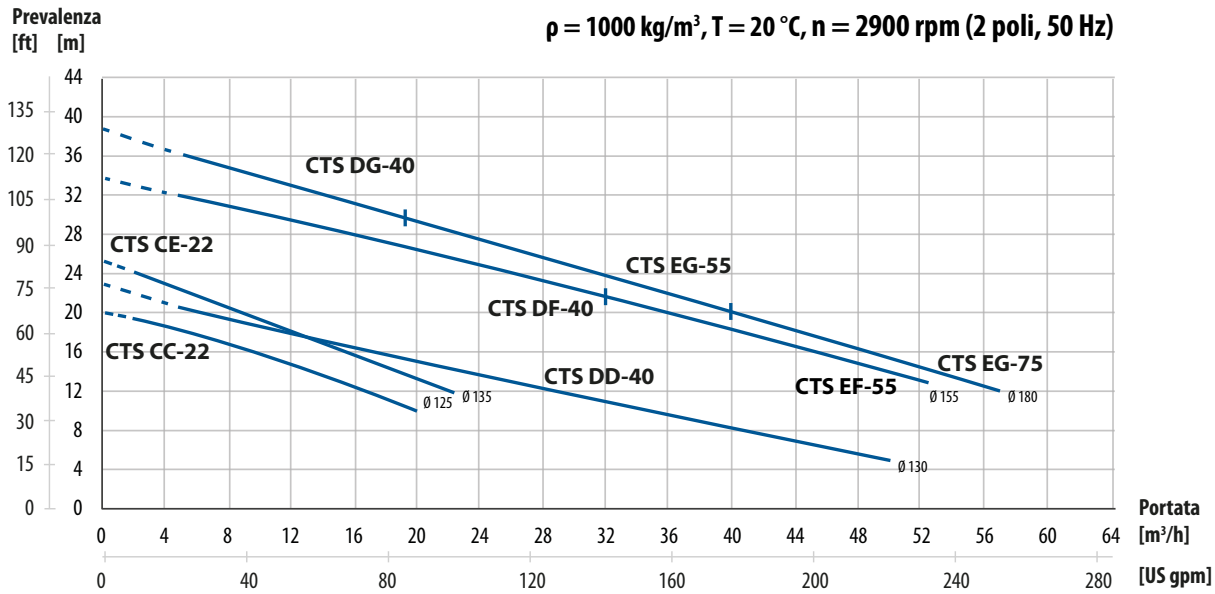

Potenze di motore disponibile

Motore 2-poli	CC-22; CE-22	DD-40; DF-40	EF-55; G-55	EF-75; EG-75
Potenza motore[kW]	2.2	4.0	5.5	7.5
Dimenisoni motore IEC	90	112	132	132

CTS Codice pompa

I. Pompa centrifuga autoadescante Tapflo	II. Esecuzione pompa	III. Dimensione corpo pompa	IV. Dimensione girante		V. Opzioni pompa		VI. Potenza motore	VII. Altre opzioni
CTS	I	C	C	-	1CGV3F	-	02	P

CTV Pompe Centrifughe Verticali

Offrire un funzionamento affidabile e il trasferimento di vari tipi di liquidi

Le CTV sono pompe centrifughe verticali senza tenuta meccanica realizzate in PP, PVDF o acciaio inossidabile AISI 316L.
Le serie CTV sono pompe monostadio con corpo pompa direttamente immerso nel liquido, azionate da un motore elettrico asincrono. Sono utilizzate con ottimi risultati in varie applicazioni nella moderna industria.

CTV - esecuzione plastica (PP or PVDF)

- girante con **pale posteriori per evitare che il liquido** raggiunga il motore.
- camicia dell'albero motore in **PP o PVDF per evitare qualsiasi contatto tra il metallo e il liquido di processo** – nessuna corrosione

CTV - esecuzione in acciaio inossidabile (AISI 316L)

- **girante aperta** adatta a fluidi ricchi di solidi in sospensione
- **tutti i componenti in metallo a contatto con fluido** sono in **acciaio inossidabile AISI 316L resistente alla corrosione**

EN 10204 REACH Compliant ROHS Compliant

Le certificazioni variano in funzione della tipologia dei materiali costruttivi, in riferimento al tipo di prodotto da trasferire.

Caratteristiche

- Funzionamento a secco sicuro senza perdite
- Basso costo di manutenzione
- Può sostituire pompe autoadescanti
- Possibilità di manipolazione di liquidi con particolato (fino a 0,6 mm)

Opzioni ed esecuzioni speciali

Prolunghe del tubo di aspirazione (PP, PVDF, SS)

È un'ottima soluzione quando è necessario svuotare un serbatoio o un pozzetto da un livello superiore rispetto alla profondità di immersione della pompa.

Un tubo di prolunga da 500 mm e 1000 mm è disponibile come standard.

Filettatura sinistra sul coperchio della pompa (PP, PVDF)

Per la pompa CTV in plastica è disponibile un'opzione di filettatura sinistra sul coperchio della pompa. I coperchi con questo tipo di filettattura si differenziano da quelli standard per la presenza di un taglio sulla bocca di aspirazione.

In questo modo si evita lo svitamento involontario del coperchio della pompa. Questa opzione è consigliata soprattutto quando vengono pompati liquidi viscosi.

Filtro (PP, PVDF, SS)

Un filtro di aspirazione è un'opzione utile quando il liquido è particolarmente sporco o contiene solidi.

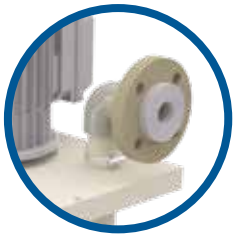

Connessione aggiuntiva per la mandata (PP, PVDF, SS)

Se richiesto, la pompa CTV può essere fornita con attacchi opzionali sul lato mandata. Sono disponibili flange conformi agli standard ANSI e DIN. Flangia libera o saldata.

CTV - serie in plastica

Materiali, dati e limiti

Corpo pompa	PP o PVDF
Girante	PP o PVDF
Corpo pompa O-ring	EPDM (per PP), FKM (per PVDF) o FEP/Silicone
Motore*	IEC standard, 3-fasi, 2-poli, IP55
Temperatura	PP: max 70 °C PVDF: max 100 °C
Particolato	diametro massimo di 0.6 mm

*altri motori disponibili su richiesta

Dimensioni connesioni

Modello	Filetto BSPP (G) (standard)	
	Aspirazione	Mandata
CTV 25-9	1 ½"	1"
CTV 25-10	1 ½"	1"
CTV 25-11	1 ½"	1"
CTV 25-11.5	1 ½"	1"
CTV 32-8.5	1 ½"	1 ¼"
CTV 32-10	1 ½"	1 ¼"
CTV 32-12.5	1 ½"	1 ¼"

Su richiesta flange ANSI e DIN

Curve di prestazione

Le curve di prestazione sono basate su test con acqua

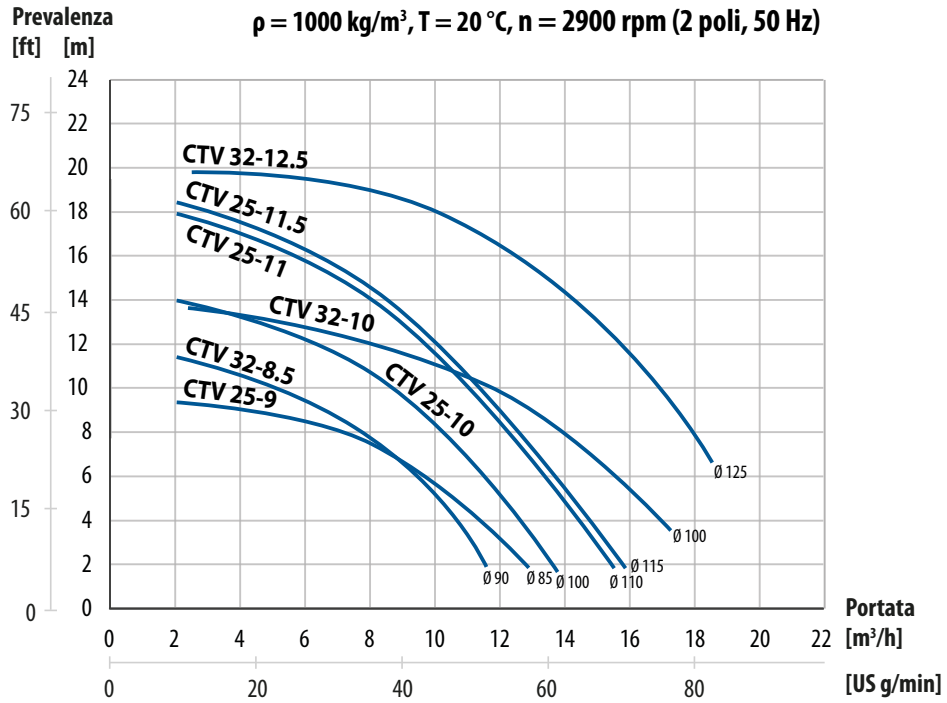

Potenze di motore disponibile

Motore 2-poli	25-9; 20-9	25-10; 25-9.8	25-11; 25-9.8	25-11.5; 40-12.5-15	32-8.5	32-10	32-12.5; 40-12.5-22; 40-13.5
Potenza motore [kW]	0.55	0.75	1.1	1.5	1.1	1.5	2.2

CTV - serie in acciaio inossidabile

Materiali, dati e limiti

Corpo pompa	AISI 316L acciaio inossidabile
Girante	AISI 316L acciaio inossidabile
Corpo pompa O-ring	EPDM, FKM o FEP/Silicone
Motore*	IEC standard, 3-fasi, 2-poli, IP55
Temperatura	max 100 °C
Particolato	diametro massimo di 0.6 mm

*altri motori disponibili su richiesta

Dimensioni connesioni

Modello	Filetto maschio BSPT (R) (standard)	
	Aspirazione	Mandata
CTV 20-9	1″	¾″
CTV 25-9.8	1 ½″	1″
CTV 40-12.5	1 ½″	1 ½″
CTV 40-13.5	1 ½″	1 ½″

Su richiesta flange ANSI e DIN

Curve di prestazione

Le curve di prestazione sono basate su test con acqua

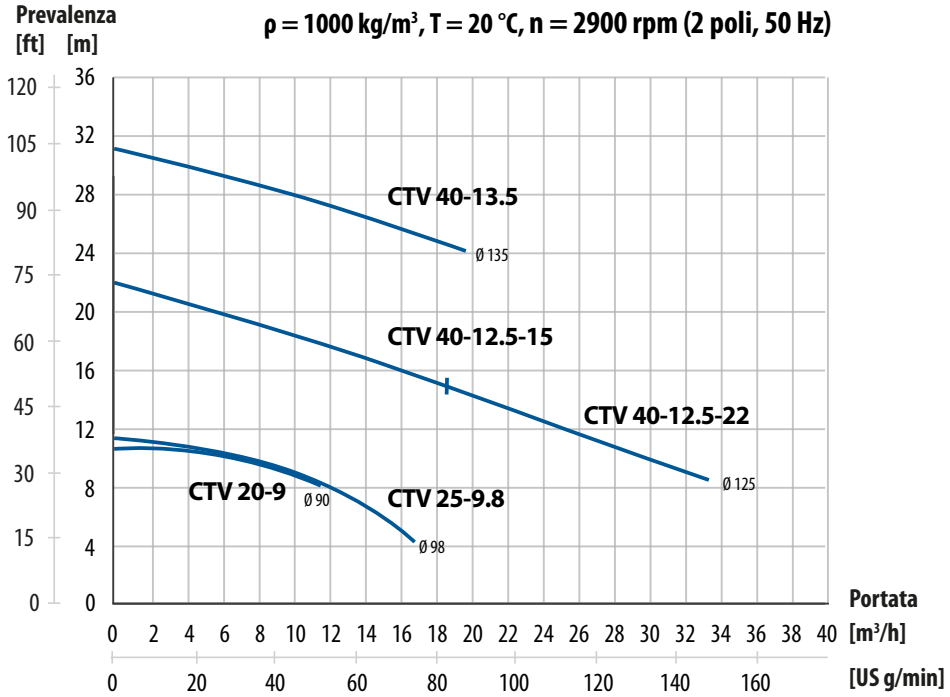

CTV Codice pompa

I. Pompe centrifughe verticali Tapflo	II. Dimensione pompa		III. Dimensione girante	IV. Materiale corpo pompa		V. Opzione pompa		VI. Potenza motore	VII. Opzione motore
CTV	25	-	10	P	-	2V	-	07	R

CTP Pompe centrifughe in plastica con tenuta meccanica

Insuperabile con acidi aggressivi anche contenenti particelle solide

Le CTP sono pompe centrifughe monostadio a girante semiaperta. Poiché non ci sono parti metalliche a contatto con liquido, le pompe sono ideali per il trasferimento e la circolazione di sostanze chimiche.

Le pompe CTP sono disponibili in polipropilene (CTP PP) ed esecuzione in polivinilidenfluoruro (CTP PVDF).

CTP PP - esecuzione in polipropilene

- resistenza alle temperature **fino a 70 °C**
- per la circolazione di bagni di decapaggio e processi di sgrassaggio
- fornisce una grande resistenza meccanica

CTP PVDF - esecuzione in polivinilidenfluoruro

- resistenza alle temperature **fino a 90 °C**
- per fluidi caldi
- grandi proprietà meccaniche e di resistenza chimica

REACH Compliant ROHS Compliant

Le certificazioni variano in funzione della tipologia dei materiali costruttivi, in riferimento al tipo di prodotto da trasferire.

Caratteristiche

- Foro per il drenaggio di sicurezza esterno
- Possibilità di trasferire liquidi carichi, anche con presenza di solidi metallici
- Compatta e affidabile
- Nessun componente metallico a contatto con il liquido
- Struttura semplice, basso costo di manutenzione, facile da maneggiare

Girante Tornita

Tornire la girante significa **ridurne il diametro esterno**. Questo porta alla riduzione della velocità periferica del fluido all'interno della pompa. Tale operazione viene eseguita **per adattarsi al punto di lavoro richiesto**.

La riduzione del diametro della girante costituisce un modo semplice ed efficace per **ridurre, sia la portata che la prevalenza, senza modificare la velocità di rotazione del motore**.

Le giranti possono essere ridotte al massimo di 10 mm rispetto al diametro

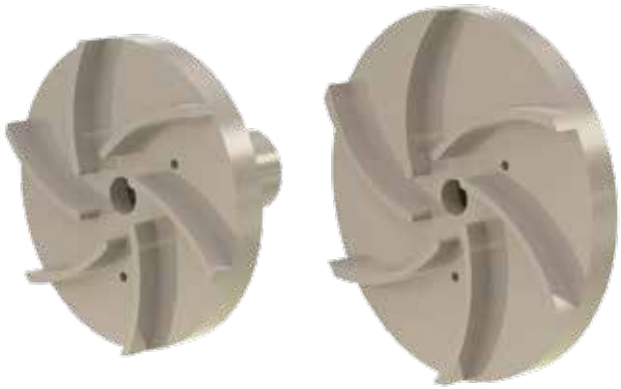

Design compatto e robusto

Tenuta meccanica

La **molla di spinta è situata nel lato asciutto della pompa**, pertanto le parti metalliche non sono a contatto con il liquido. Ciò significa che non è necessario l' utilizzo di un soffietto elastico.

Materiali lato liquido PP & PVDF

La pompa può trasferire liquidi altamente corrosivi, contenenti solidi, particelle metalliche, alcali e acidi caldi.

La versione in **PP-GF** (polipropilene rinforzato con fibra di vetro) fornisce una grande resistenza meccanica, e consente di pompare liquidi con temperatura **fino a 70 °C**. La versione **PVDF** (polivinilidenfluoruro) ha una resistenza chimica superiore e consente alla pompa di funzionare a temperature **fino a 90 °C**.

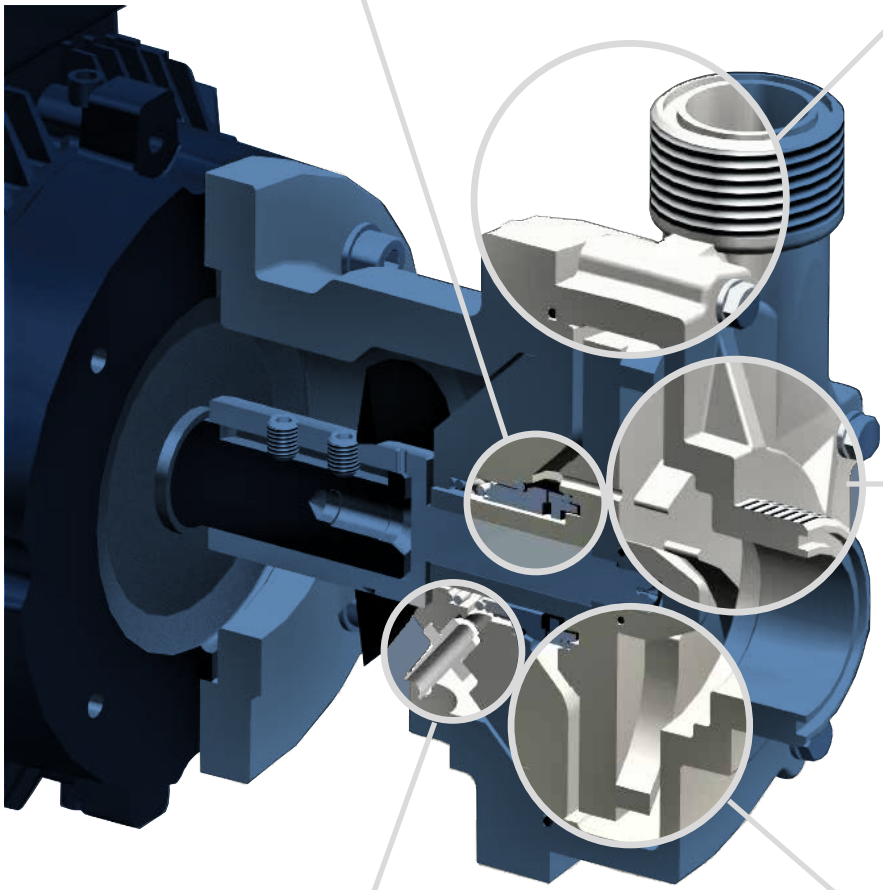

Pompe chimicamente resistenti

I componenti bagnati sono in materiale termoplastico stampati a iniezione, quindi non metallici, e offrono **un'eccellente resistenza alla corrosione. L'albero è protetto da un manicotto in plastica** e un dado di fissaggio, compatibile con il materiale del corpo pompa.

Drenaggio di sicurezza

Lo speciale foro posto nella parte posteriore del corpo pompa garantisce un **drenaggio del fluido dalla camera della tenuta meccanica, in caso di perdite**.

Ciò impedisce che il motore e l'albero entrino in contatto con il liquido pompato. Il connettore a innesto in PVDF, consente di collegare un tubo e convogliare il liquido fuori dalla pompa.

Girante semi-aperta

Può trasferire liquidi con particolato fino a **0.3 mm e con una concentrazione del 10%**. Una girante semiaperta, inoltre, **consente il pompaggio di liquidi ad alta viscosità**.

CTP PP & PVDF

Materiali, dati e limiti

Corpo pompa	PP-GF (30%) o PVDF
Back Corpo pompa, Girante	PP o PVDF
Lantern (not wetted)	PP
Tenuta meccanica	Parte rotante: SiC o Graphite, parte stazionaria: SiC, Molla: Hastelloy C-276[1]
O-rings	EPDM, FEP/FKM, FKM
Albero	AISI 316L acciaio inossidabile (standard) o Hastelloy R C-276
Motore*	IEC standard, 3-fasi, 2-poli, IP55
Valori di pressione	PP: PN6 a 20 °C; PN2 a 70 °C PVDF: PN6 a 20 °C; PN2 a 90 °C
Temperatura	PP: 0 °C - 70 °C; PVDF: 0 °C - 90 °C
Viscosità	max ~200 cSt
Particolato	diametro massimo 0.3 mm e concentrazione del 10%

[1]Hastelloy® C is a registered trademark of Haynes International, Inc.
*altri motori disponibili su richiesta

Dimensioni connesioni

Modello	Filetto maschio BSPT (standard)		Flangia DIN 2633/PN16		Tubo	
	Aspirazione	Mandata	Aspirazione	Mandata	Aspirazione	Mandata
CTP 32-12	1 ¼"	1"	DN32	DN25	Ø32	Ø25
CTP 50-12.5	2"	1 ½"	DN50	DN40	Ø50	Ø40

Curve di prestazione

Le curve di prestazione sono basate su test con acqua

ρ = 1000 kg/m³, T = 20 °C, n = 2900 rpm (2 poli, 50 Hz)

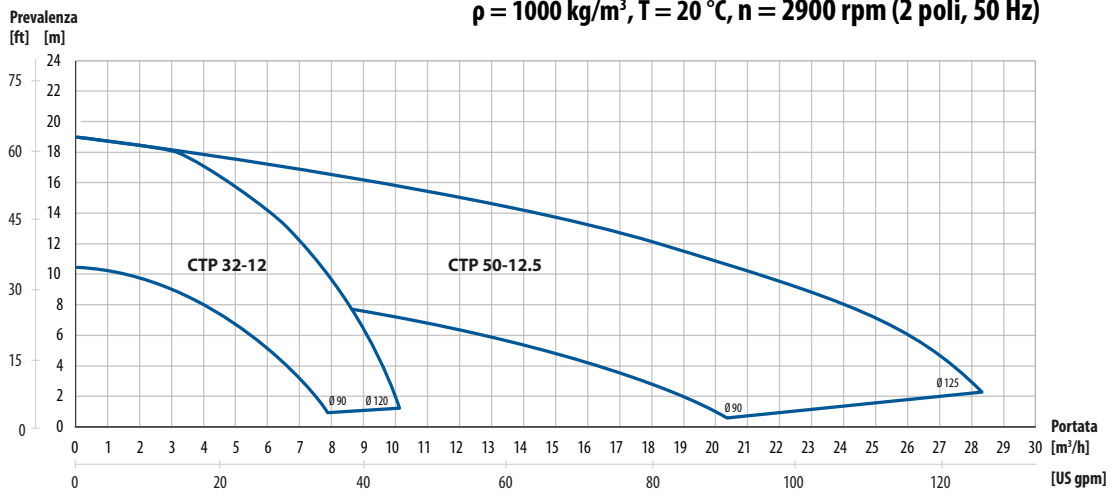

Potenze di motore disponibile

Motore 2-poli	32-12		50-12.5	
Potenza motore [kW]	0.75	1.1	3.0	4.0
Dimenisoni motore IEC	80		100	112

CTP Codice pompa

I. Pompe centrifughe in plastica Tapflo	II. Dimensione pompa	III. Dimensione girante	IV. Materiale corpo pompa	V. Opzione pompa	VI. Potenza motore	VII. Opzione motore
CTP	32	12.5	P	1SSV	07	P

CTM Pompe Centrifughe a Trascinamento Magnetico

Perfette per liquidi chimicamente corrosivi e tossici

CTM è una pompa compatta monoblocco, perfetta per essere ubicata in piccoli spazi come nelle installazioni OEM.

Le pompe a trascinamento magnetico Tapflo CTM, sono pompe centrifughe in cui la potenza del motore viene trasferita alla girante tramite un giunto magnetico.

Le pompe CTM sono progettate e realizzate per il trasferimento di sostanze chimiche e di fluidi utilizzati nell'industria del trattamento superficiale.

CTM PP - esecuzione in polipropilene

- resistenza alle temperature fino a 70 °C
- fornisce grande resistenza meccanica

CTM PVDF - esecuzione in polivinilidenfluoruro

- resistenza alle temperature fino a 90 °C
- resistenza chimica superiore

REACH Compliant ROHS Compliant

Le certificazioni variano in funzione della tipologia dei materiali costruttivi, in riferimento al tipo di prodotto da trasferire.

Caratteristiche

- Nesuna perdita
- Funzionamento economico
- Sistema ermetico
- Trasmissione magnetica della potenza
- Pompa senza tenute

Principio operativo

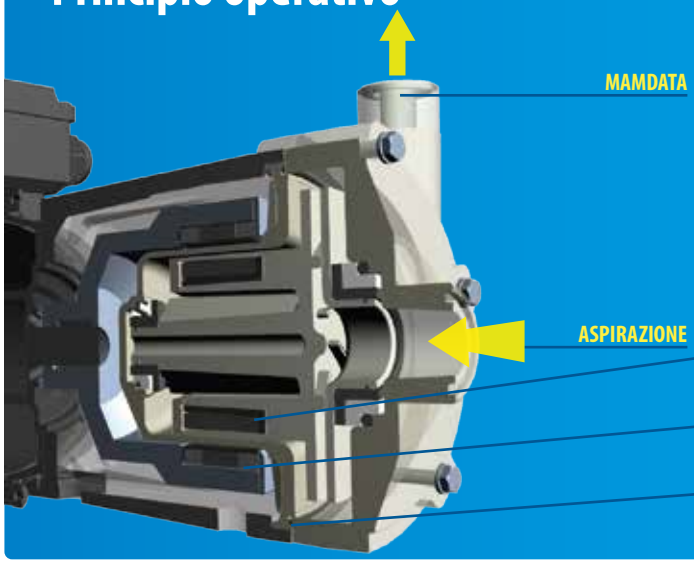

La potenza del motore viene trasmessa alla girante tramite un giunto magnetico.
Un cosiddetto guscio di isolamento tra il magnete di azionamento e il magnete della girante separa il lato liquido dal giunto

GRUPPO MAGNETE GIRANTE
Azionato dal gruppo magnete e girante

GRUPPO MAGNETE AZIONANTE
Collegato al motore

GUSCIO DI ISOLAMENTO
(corpo posteriore) separa il liquido dall'atmosfera

Compatta ma potente

Struttura solida senza albero di trasmissione

Il **gruppo del magnete della girante** è progettato **con boccole molto potenti**, al posto di un'albero di trasmissione convenzionale, sempre soggetto al rischio di danneggiarsi.

Ciò si traduce in una **pompa di semplice costruzione e molto affidabile**.

Potenti giunti magnetici

I nostri magneti in NdFeB (neodimio-ferro-boro) con l' esclusivo sistema a gabbia magnetica, hanno una **resistenza superiore anche in condizioni di servizio difficili**.

La trasmissione della potenza è garantita **anche ad alte temperature** e con liquidi con alto peso specifico. Inoltre il robusto telaio in acciaio del magnete esterno, garantisce un avvio della pompa graduale.

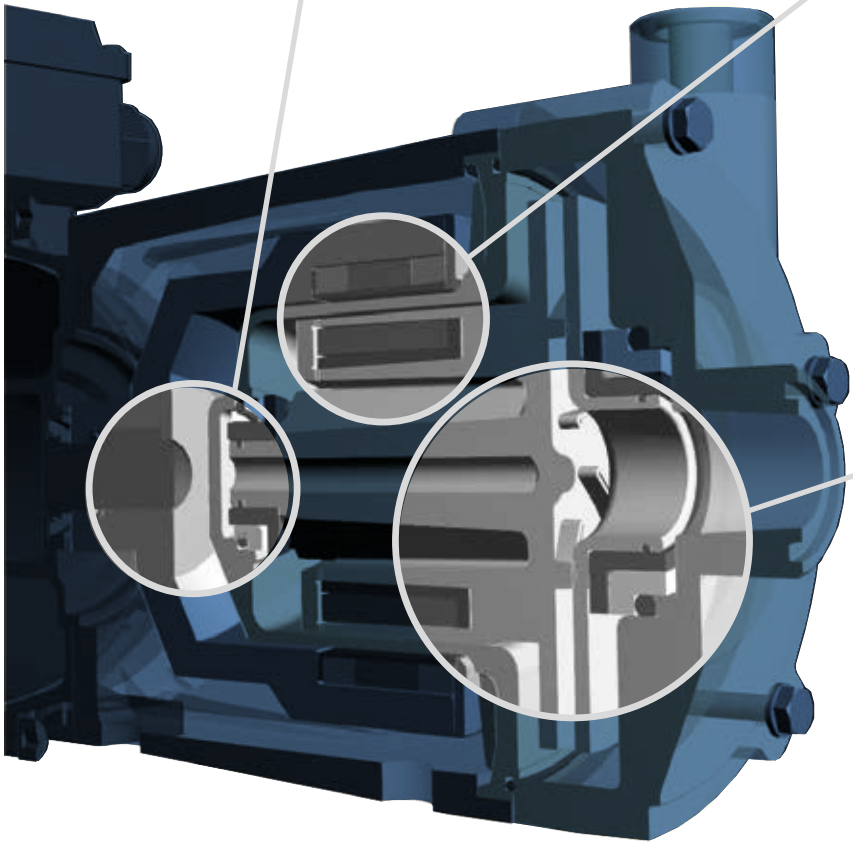

Pompe non metalliche

I componenti a contatto con il fluido sono in materiale termoplastico stampato a iniezione, quindi non metallici, che consentono **un'eccellente resistenza alla corrosione**. La versione in **PP-GF** (polipropilene rinforzato con fibra di vetro) offre una **grande resistenza meccanica** ed è adatta a **temperature del liquido fino a 70 °C**.

La versione in **PVDF** (polivinilidenfluoruro) ha una **resistenza chimica superiore e può funzionare a temperature fino a 90 °C**.

Eccellenti prestazioni con il sistema a gabbia magnetica

I magneti sono incapsulati nella loro gabbia con l'esclusivo sistema che evita l'uso di resine e colla.

Ciò garantisce un sistema sicuro con prestazioni migliori alle alte temperature. Inoltre la girante è stampata ad iniezione, questo garantisce prestazioni eccellenti e nessun punto debole.

CTM20-7 ha una girante semiaperta mentre i modelli CTM25-8, CTM25-10, CTM32-12,5, CTM40-12,5 e CTM50-12,5 hanno giranti chiuse per ottenere migliori rendimenti nel pompaggio.

CTM PP & PVDF

Materiali, dati e limiti

	20-7	25-8; 25-10; 32-12.5; 40-12.5; 50-12.5
Corpo pompa	PP-GF (30%), PVDF	
Girante	PP/NdFeB, PVDF/NdFeB	
O-rings:	EPDM, FKM, FEP/FKM, FFKM	
Motore*	IEC standard, 3-fasi, 2-poli, IP55	
Valori di pressione	PP: PN4 a 20 °C, PN2 a 70 °C PVDF: PN4 a 20 °C, PN2 a 80 °C	PP: PN6 a 20 °C; PN2 a 70 °C PVDF: PN6 a 20 °C; PN2 a 90 °C
Temp.	PP: 0 °C - 70 °C	
	PVDF: 0 °C - 80 °C	PVDF: 0 °C - 90 °C
Viscosità	max ~200 cSt	

*altri motori disponibili su richiesta

Dimensioni connesioni

Modello	Filetto maschio BSPT (standard)		Flangia DIN 2633/ PN16		Tubo	
	Aspirazione	Mandata	Aspirazione	Mandata	Aspirazione	Mandata
CTM 20-7	¾"	¾"	-	-	-	-
CTM 25-8	1"	1"	DN25	DN25	Ø25	Ø25
CTM 25-10	1"	1"	DN25	DN25	Ø25	Ø25
CTM 32-12.5	1 ¼"	1"	DN32	DN25	Ø32	Ø25
CTM 40-12.5	1 ½"	1 ¼"	DN40	DN32	Ø40	Ø32
CTM 50-12.5	2"	1 ½"	DN50	DN40	Ø50	Ø40

Curve di prestazione

Le curve di prestazione sono basate su test con acqua

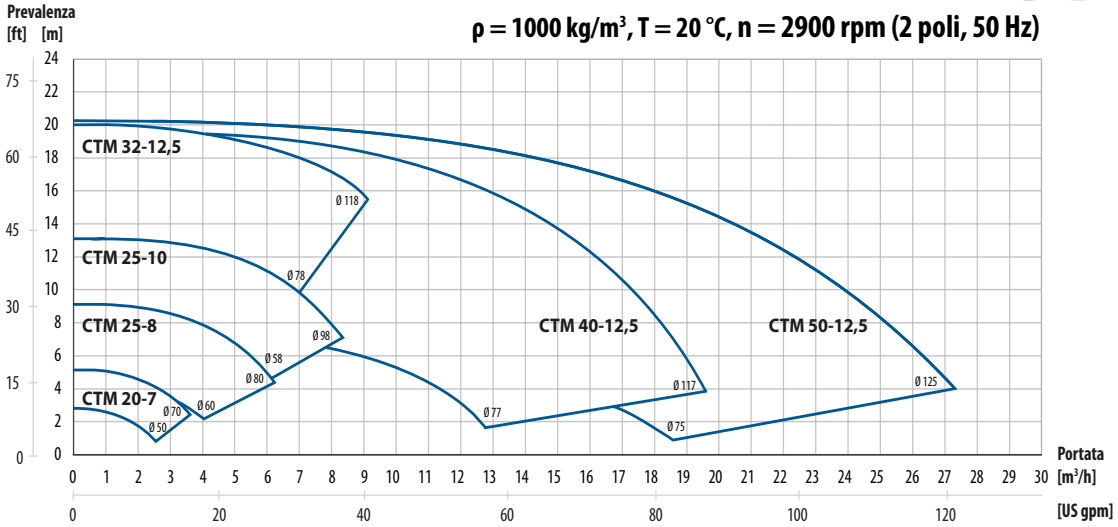

Potenze di motore disponibile

Motore 2-poli	20-7	25-8	25-10	32-12.5		40-12.5		50-12.5	
Potenza motore [kW]	0.12	0.25	0.55	0.75	1.1	1.5	2.2	3.0	4.0
Dimenisoni motore IEC	56	63	71	80		90		100	112

CTM Codice pompa

I. Pompe Tapflo centrifughe a trascinamento magnetico	II. Dimenisone pompa	III. Materiale corpo pompa	IV. Opzioni pompa		V. Potenza motore	VI. Opzioni motore
CTM	25-10	P	1V	-	05	P

Soluzioni per pompe mobili

Per risolvere i problemi di pompaggio in diverse postazioni dell' impianto

La portabilità delle unità consente un facile spostamento in varie postazioni. Ciò significa applicazioni quasi illimitate.
Le unità di pompaggio mobili sono disponibili sia in versione igienica che industriale. Il grande vantaggio è la compatibilità con la maggior parte delle pompe centrifughe Tapflo.
Inoltre è possibile comporre il carrello secondo le proprie esigenze, utilizzando una serie di accessori come interruttori ON-OFF, inverter o passacavi..

Carrelli igienici

- vaschetta recupero gocce in acciaio inox lucidato
- valvola di drenaggio
- 3 dimensioni disponibili

Carrelli industriali

- costruzione in acciaio inox
- piastra di base compatta robusta
- 3 dimensioni disponibili

Esecuzioni speciali

CTH Dosatore Sapone Liquido su carrello igienico

CTI pompa di travaso mobile su carrello dedicato

TAPFLO AB

Sweden

Filaregatan 4 | S-442 34 Kungälv

Tel: +46 303 63390
Fax: +46 303 19916

E-mail addresses:
Commercial questions: **sales@tapflo.com**
Orders: **order@tapflo.com**
Tech support: **support@tapflo.com**

TAPFLO Italia SRL

Italy

Via del Commercio, 2 | 20832 Desio (MB)

Tel: +39 0362 306528
Fax: +39 0362 1858235
E-mail: **info@tapfloitalia.com**

www.tapflo.it

I prodotti e centri di assistenza Tapflo sono disponibili in tutto il mondo.

Tapflo è rappresentata da società del gruppo Tapflo e da distributori accuratamente selezionati che garantiscono la massima qualità del servizio per la comodità dei nostri clienti.

AUSTRALIA | AUSTRIA | AZERBAIJAN | BAHRAIN | BELGIUM | BOSNIA | BRAZIL | BULGARIA | CANADA | CHILE | CHINA | COLOMBIA | CROATIA | CZECH REPUBLIC | DENMARK | ECUADOR | EGYPT | ESTONIA | FINLAND | FRANCE | GREECE | GEORGIA | GERMANY | HONG-KONG | HUNGARY | ICELAND| INDIA | INDONESIA | IRAN | IRELAND | ISRAEL | ITALY | JAPAN | JORDAN | KAZAKHSTAN | KUWAIT | LATVIA | LIBYA | LITHUANIA | MACEDONIA | MALAYSIA | MEXICO | MONTENEGRO | MOROCCO | THE NETHERLANDS | NEW ZEALAND | NORWAY | POLAND | PORTUGAL | PHILIPPINES | QATAR | ROMANIA | SAUDI ARABIA | SERBIA | SINGAPORE | SLOVAKIA | SLOVENIA | SOUTH AFRICA | SOUTH KOREA | SPAIN | SUDAN | SWEDEN | SWITZERLAND | SYRIA | TAIWAN | THAILAND | TURKEY | UKRAINE | UNITED ARAB EMIRATES | UNITED KINGDOM | USA | UZBEKISTAN | VIETNAM

Tapflo Group Companies

Australia
Tapflo Oceania (Pty) Ltd
Tel: +61 1800 303 633
sales@tapflo.com.au

Austria
Tapflo Austria
Tel: +43 732 27292910
sales@tapflo.at

Baltic States
Tapflo Latvia
Tel: +371 67472205
sales@tapflo.lv

Belarus
Tapflo Belarus
Tel: +375 17 3934609
sales@tapflo.by

Belgium
Tapflo Benelux B.V.
Tel: +31 (0)85 00 743 00
info@tapflo.nl

Bulgaria
Tapflo EOOD
Tel: +359 (0)2 974 18 54
office@tapflo.bg

Canada
Tapflo Canada
Tel: +1 514 813 5754
canada@tapflo.com

Croatia
Tapflo d.o.o.
Tel: +385 91 4884 666
sales@tapflo.hr

Czech Republic
Tapflo s.r.o.
Tel: +420 513 033 924
tapflo@tapflo.cz

China
Tapflo (Wuxi)
Tel: +86 510 8241 7072
sales@tapflo.cn

Denmark
Tapflo Danmark
Tel: +45 36 454600
info@tapflo.dk

France
Tapflo France
Tel: +33 1 34 78 82 40
info@tapflo.fr

Hungary
Tapflo kft.
Tel: +36 30 148 8551
office@tapflo.hu

India
Tapflo Fluid Handling India Pvt Ltd
Tel: +91 20 65000215
ac@tapflo.in

Ireland
Tapflo Ireland Ltd
Tel: +353 1 2011911
info@tapflo.ie

Italy
Tapflo Italia
Tel: +39 0362 306528
info@tapfloitalia.com

Japan
Tapflo Japan K.K.
Tel: +81-3-6240-3510
tapflojp@tapflo.co.jp

Kazakhstan
Tapflo Kazakstan
Tel: +7 727 3278347
sales@tapflo.kz

Netherlands
Tapflo Benelux B.V.
Tel: +31 (0)85 00 743 00
info@tapflo.nl

Poland
Tapflo Sp. z o.o.
Tel: +48 58 530 42 12
info@tapflo.pl

Romania
S.C. Tapflo Rom. S.r.l.
Tel: +40 21 3451255
sales@tapflo.ro

Serbia
Tapflo d.o.o.
Tel: +381 21 44 58 08
sales@tapflo.rs

Slovakia
Tapflo s.r.o.
Tel: +421 911 137 883
tapflo@tapflo.sk

Slovenia
Tapflo GmbH
Tel: +386 68 613 474
sales@tapflo.hr

Spain
Tapflo Iberica
Tel: +34 91 8093182
avives@tapfloiberica.es

South Africa
Tapflo (Pty) Ltd
Tel: +27 31 701 5255
sales@tapflo.co.za

Turkey
Tapflo Makina Ltd
Tel: +90 216 467 33 11
sales@tapflo.com.tr

Ukraine
TOB Tapflo
Tel: +380 44 222 68 44
sales@tapflo.ua

Uzbekistan
Tapflo Uzbekistan
Tel: +998 712370940
sales@tapflo.uz

United Kingdom
Tapflo (UK) Ltd
Tel: +44 2380 252325
sales@tapflopumps.co.uk

If your country is not listed please visit www.tapflo.com/en/contact

www.tapflo.it

Tapflo® is a registered trademark of Tapflo AB. All rights reserved.
Information in this document is subject to change without notice. Reproduction in any manner without written permission of Tapflo Group is forbidden.
Tapflo Group reserves the right to make changes in product design, or detail, and to discontinue any product or material without notice.